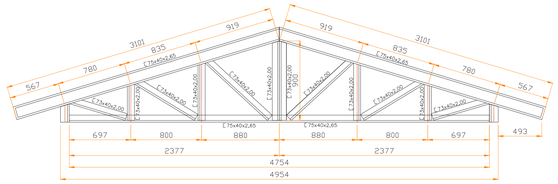

DETALHE DA TRELIÇA-1 (09x)
ESCALA 1/25

DETALHE DA VIGA VC-1 (02x)
SEM ESCALA

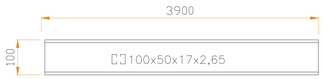

DETALHE DA VIGA VC-2 (04x)
SEM ESCALA

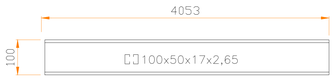

DETALHE DA VIGA VC-3 (02x)
SEM ESCALA

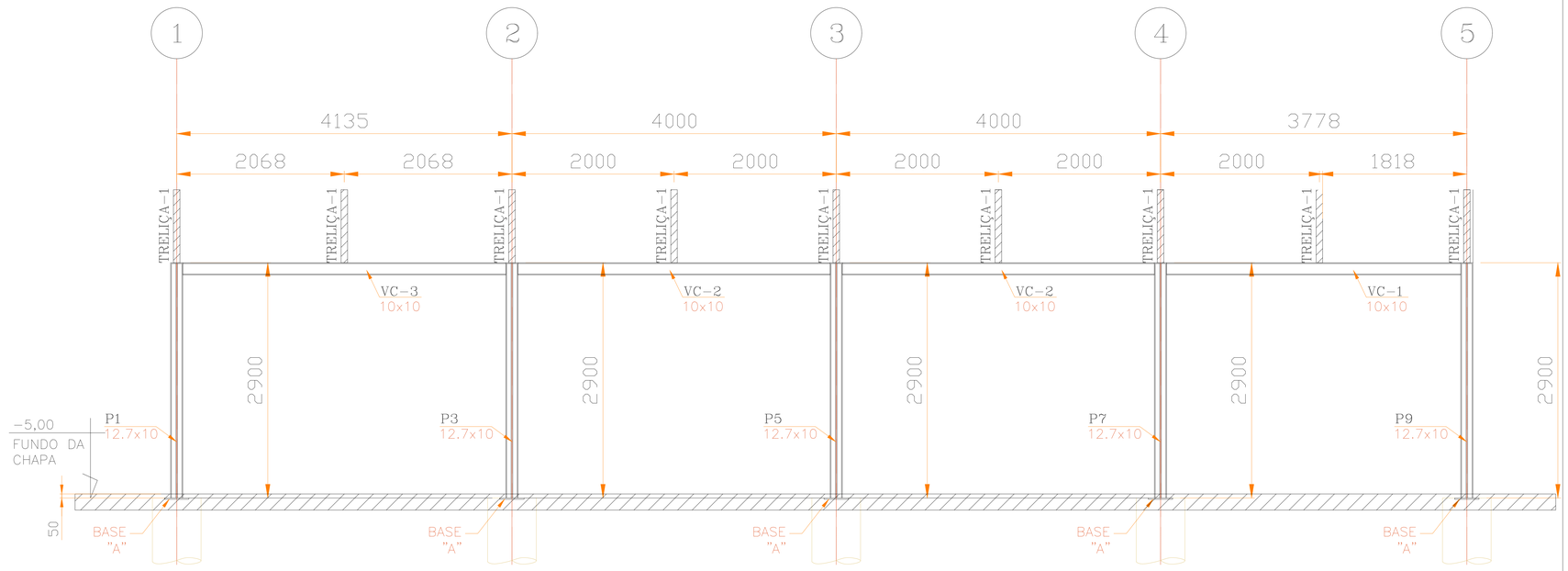

CORTE C-C
ESCALA 1/50

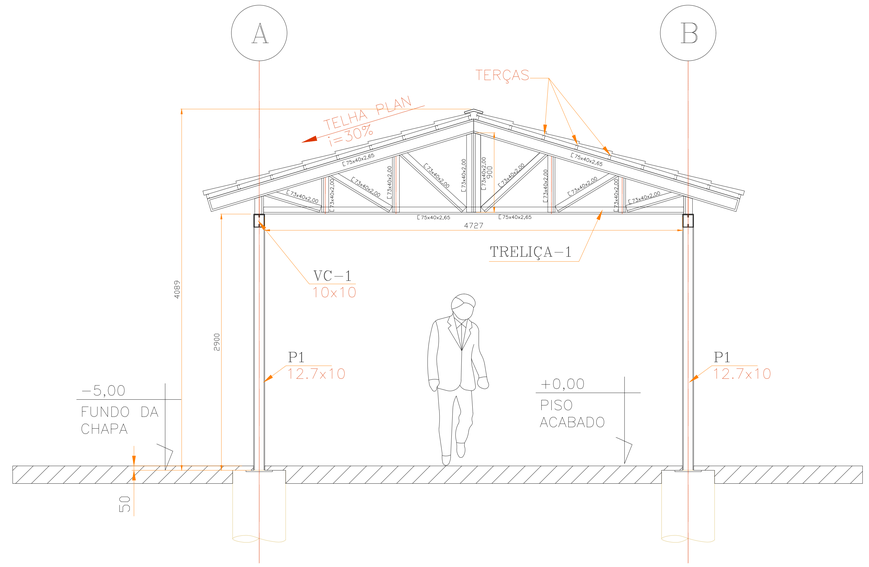

CORTE A-A
ESCALA 1/50

P1/P2/P3/P4/P5
P6/P7/P8/P9/P10

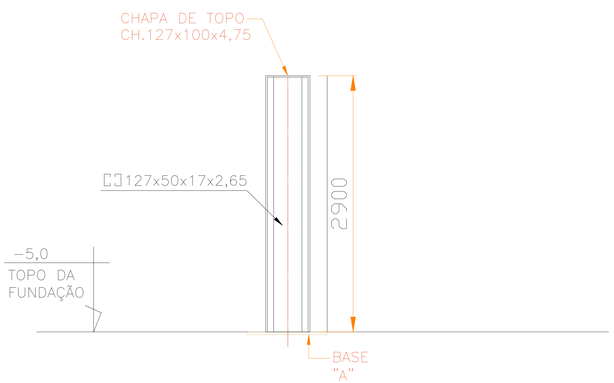

DETALHE DOS PILARES
SEM ESCALA

BLOCO
PLANTA
ESC 1:25

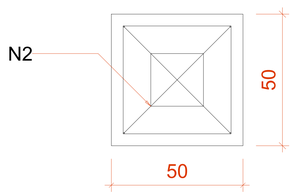

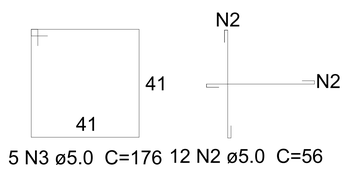

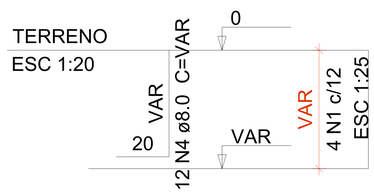

COBERTURA - ENTRADA	02/02

OBRA: REFORMA DA ESCOLA MUNICIPAL DOM JAIME ANTONIO SCHUCK
PROPRIETÁRIO: FUNDO MUNICIPAL DE EDUCACAO - FME
LOCAL: RUA 17A ,S/N, CENTRO - ESC. MUNICIPAL DOM JAIME ANTONIO SCHUCK

CONSULTORIA E CONSTRUÇÕES

PROPRIETÁRIO	18.138.175/0001-25	ASS. : FUNDO MUNICIPAL DE EDUCACAO - FME
AUTOR DO PROJETO	CREA:311272/AP-TO ART.	ASS. : Eng.º Civil: MATEUS DIAS DOS SANTOS ALVES
RESP.TÉCNICO	CREA:311272/AP-TO ART.	ASS. : Eng.º Civil: MATEUS DIAS DOS SANTOS ALVES
FIRMA RESP.	CREA: ART.	ASS. :

ESCALA:	DATA:	CONFERIDO:	CADASTRADO:	CAD:
INDICADA	Abril/2025			MATEUS DIAS

CONTEÚDO:
- CORTE

ISO - A1 (841X594)